AIRE CANALIZABLE

Phoenix Glass 12 A+

www.ferlux.es

CHIMENEAS Y BARBACOAS FERLUX, S.A.
POLIG. INDUST. EL POLEAR, PARC. 1
29313 VILLANUEVA DEL TRABUCO MALAGA (ESPAÑA)
TEL. +34 952 03 11 17 FAX +34 952 03 11 18

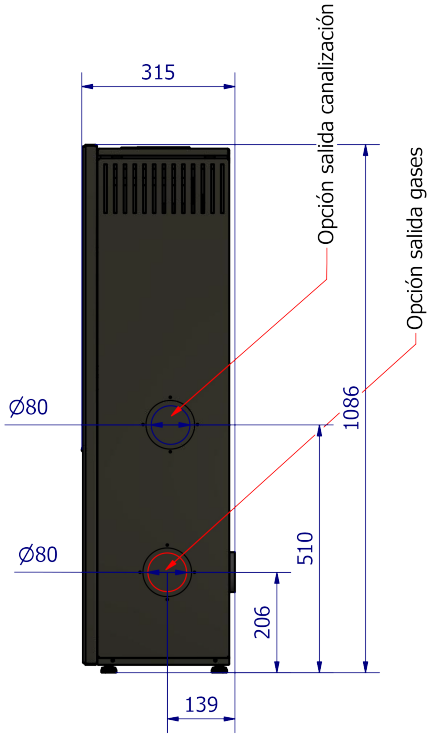

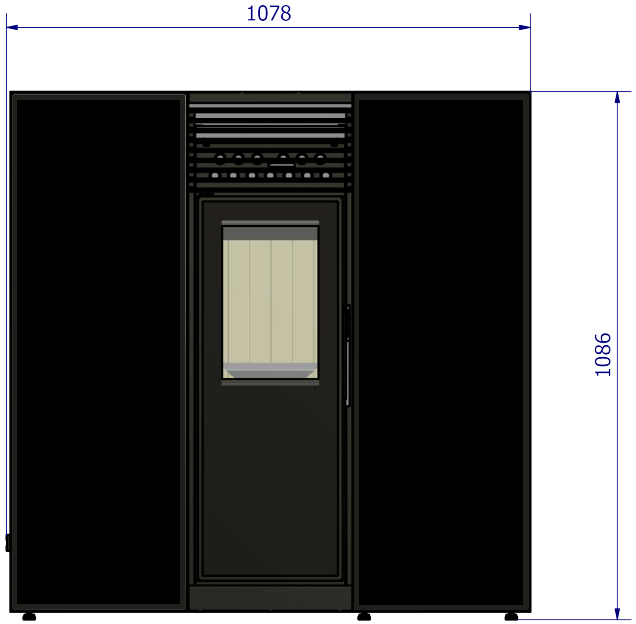

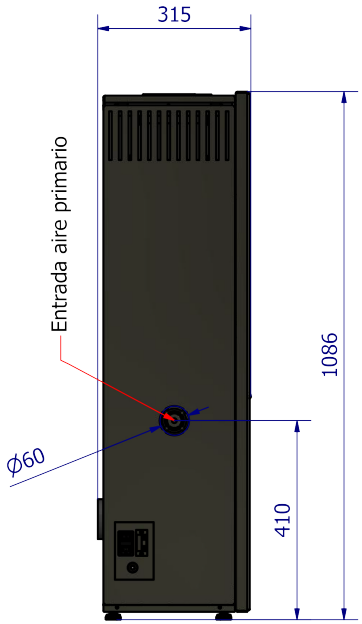

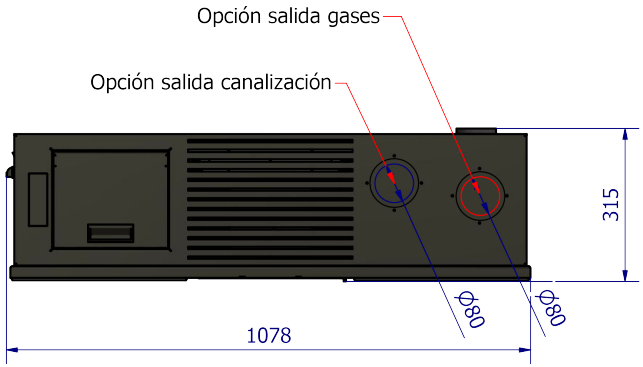

Glass

AIRE CANALIZABLE

Phoenix Glass 12 A+

www.ferlux.es

CHIMENEAS Y BARBACOAS FERLUX, S.A.
POLIG. INDUST. EL POLEAR, PARC. 1
29313 VILLANUEVA DEL TRABUCO MALAGA (ESPAÑA)
TEL. +34 952 03 11 17 FAX +34 952 03 11 18

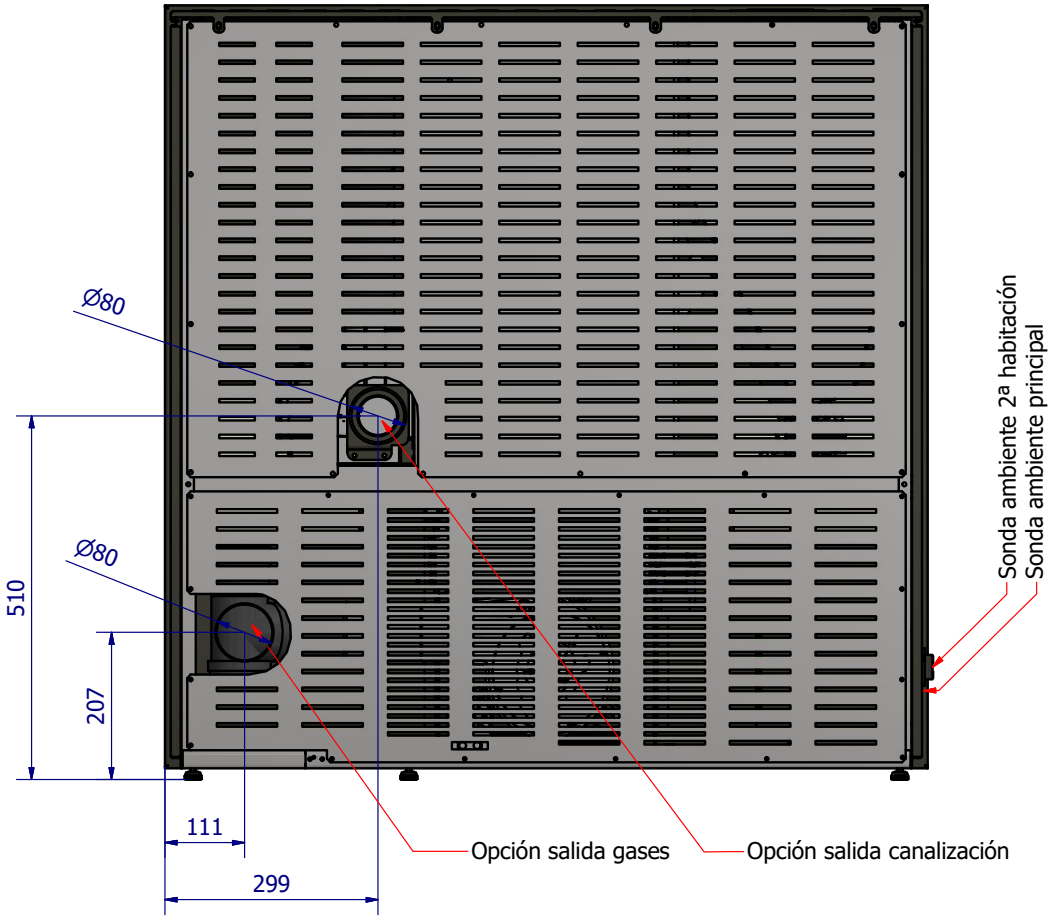

Datos técnicos

POTENCIA TÉRMICA NOMINAL	11,1 KW
POTENCIA TÉRMICA AMBIENTAL	11,1 KW
POTENCIA TÉRMICA REDUCIDA	2,4 KW
RENDIMIENTO P.T.N*	89%
RENDIMIENTO P.T.R.**	96%
CONSUMO (MIN-MAX)	0,5 KG - 2,5KG
AUTONOMÍA (MIN-MAX)	40 - 8 HORAS
EMISIONES CO AL 13% DE O_2 (P.T.N. - P.T.R.)	0,02% - 0,03%
PARTICULADO - OGC - NOX (13% O2 MG/NM³)	12 - 6 - 130
TEMPERATURA DE HUMOS (P.T.N. - P.T.R.)	157 °C - 45 °C
VOLUMEN CALEFACTABLE	325 M³
SALIDA DE HUMOS	80 MM
SALIDA DE CANALIZACIÓN	80 MM
ENTRADA DE AIRE PRIMARIO	40 MM
PESO	130 KG
CAPACIDAD DEL DEPÓSITO	20 KG

Requisitos eléctricos

ALIMENTACIÓN	220 - 230 V
FRECUENCIA	50 - 60 Hz
POTENCIA EN EL ENCENDIDO	372 W
POTENCIA MEDIA ABSORBIDA	72 W

AIRE CANALIZABLE

Phoenix Glass 12 A+

www.ferlux.es

CHIMENEAS Y BARBACOAS FERLUX, S.A.
POLIG. INDUST. EL POLEAR, PARC. 1
29313 VILLANUEVA DEL TRABUCO MALAGA (ESPAÑA)
TEL. +34 952 03 11 17 FAX +34 952 03 11 18

OPCIONES SALIDA DE GASES

A. SALIDA SUPERIOR
B. SALIDA TRASERA
C. SALIDA LATERAL DERECHO

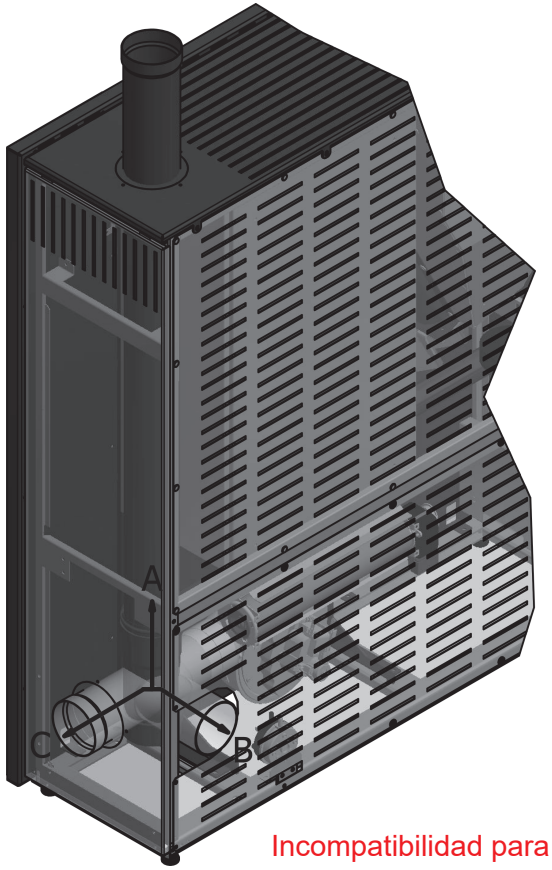

Incompatibilidad para canalización lateral
y salida de humos superior simultáneas

OPCIONES SALIDA DE CANALIZACIÓN

1. CANALIZACIÓN SUPERIOR
2. CANALIZACIÓN TRASERA
3. CANALIZACIÓN LATERAL DERECHO

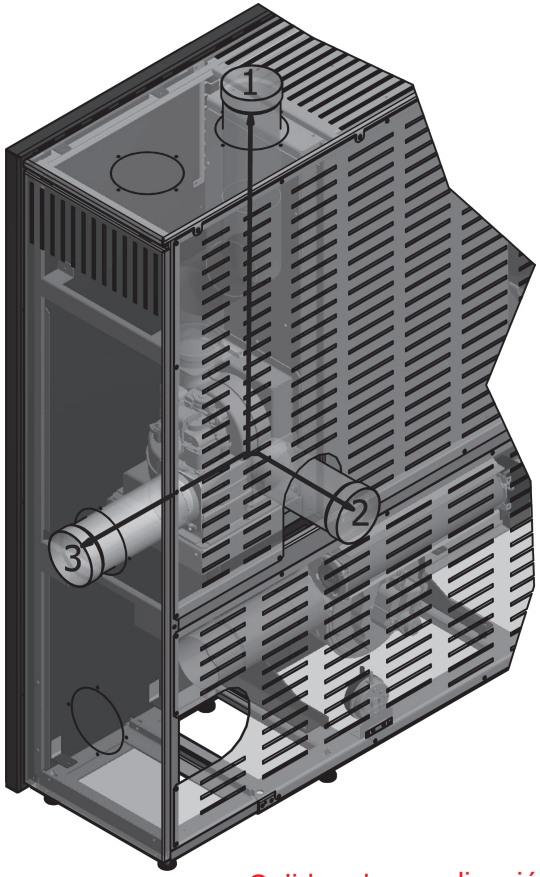

Salidas de canalización no simultaneas